## AUFPRALLFLÄCHE

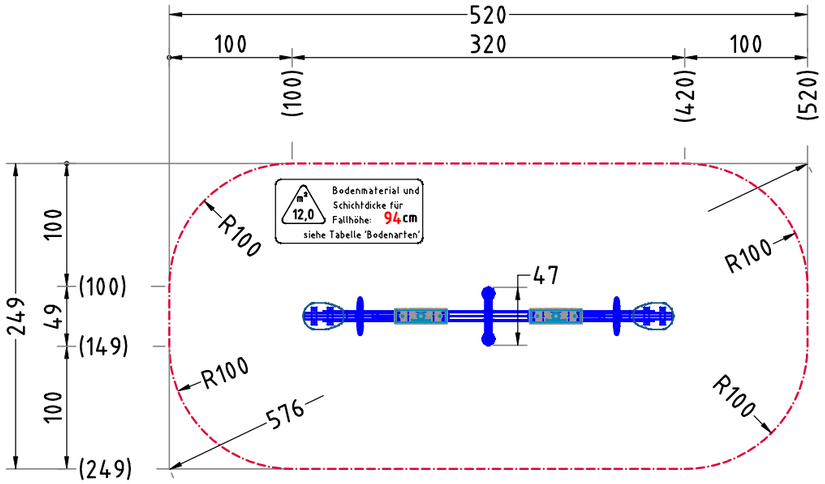


## FUNDAMENTPLAN

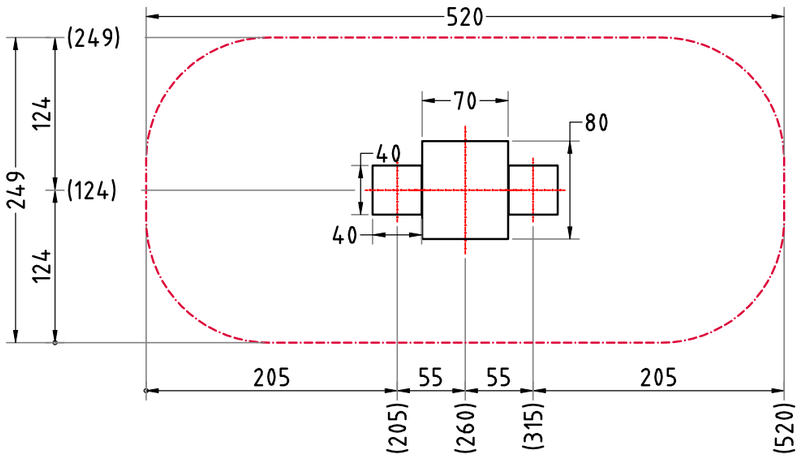


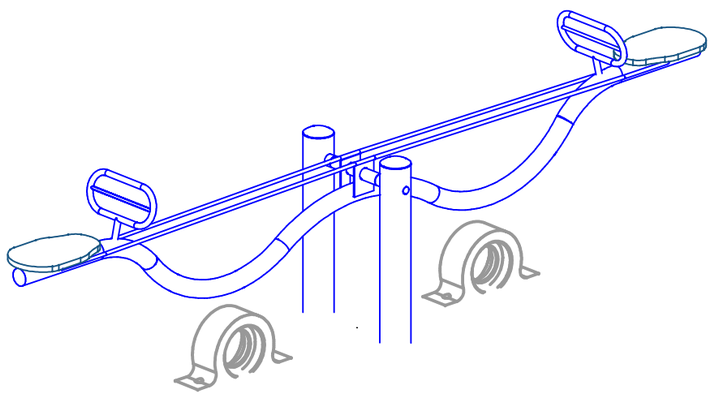

## FUNDAMENTSCHNITT(E) M 1:20

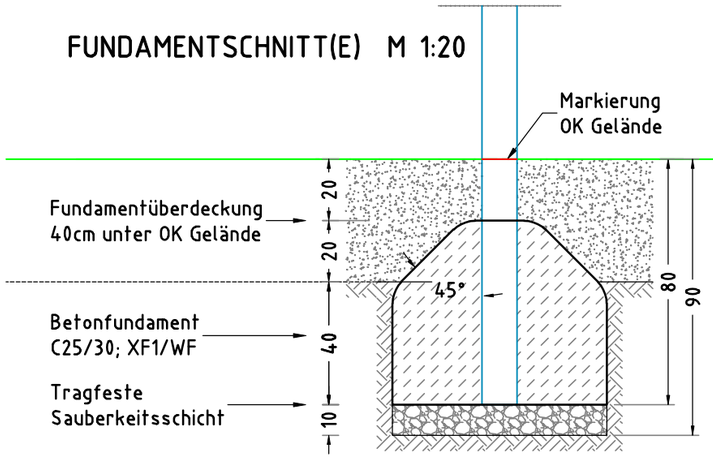


× 1 Betonfundament(e)
80 x 70 x 60 cm
- Wippe
mit abgeschrägtem - 45°
und abgerundetem - R10
Fundamentkopf
Betonmenge/Fund.: 0,30 m³

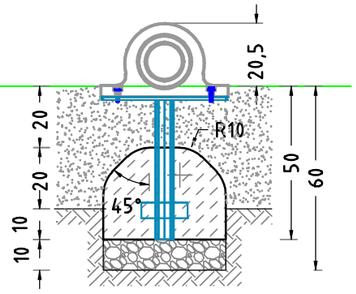


× 2 Betonfundament(e)
40 x 40 x 30 cm
- Dämpfer
mit abgeschrägtem - 45°
und abgerundetem - R10
Fundamentkopf
Betonmenge/Fund.: 0,04 m³

## GELÄNDESCHNITT

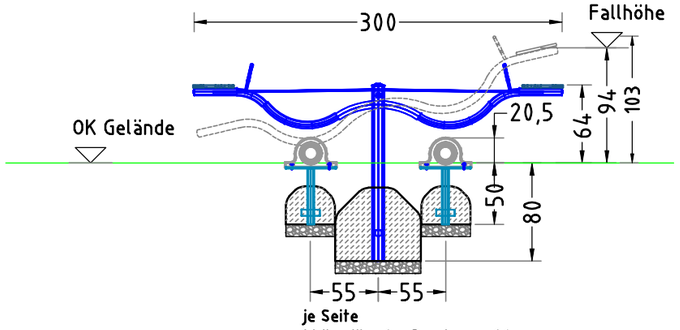


je Seite
1 Wippdämpfer Durchm. ca 26 cm
als Stoßdämpfung

**AUFPRALLFLÄCHE (AF)**
- durch gestrichelte Linien dargestellt
- muss frei von scharfkantigen oder gefährlich vorstehenden Teilen sein und so eingebaut werden, dass keine Fangstellen entstehen
- Bodenmaterial und Schichtdicke gemäß Tabelle "BODENARTEN", für Geräte mit erzwungener Bewegung sind immer stoßdämpfende Böden erforderlich
- das Spielgerät darf nicht in der AF eines anderen Spielgerätes stehen
- die Aufprallflächen von Geräten mit erzwungener Bewegung (Schaukeln, Rutschen, Seilbahnen, Karussells und einige Arten von Wippgeräten) dürfen sich NICHT überschneiden
- wenn stoßdämpfende Böden erforderlich sind, dürfen unterschiedliche Untergrundarten innerhalb der AF NICHT mit Palisaden, liegenden Rundhölzern, Betonsteinen etc. voneinander abgegrenzt werden. Lassen Sie diese Bereiche fließend ineinander übergehen

**GEFAHRENQUELLEN**
- zum Spielen ausgewiesene Flächen sind gegenüber Gefahrenquellen (Straßen, Gleisen, Wasser, etc.) wirksam einzufrieden

**TRAGFESTE SAUBERKEITSSCHICHT**
- zum Einbau des Fundaments bzw. der Bewehrung ist eine ebene, feste Unterlage mit Schichtdicke mind. 5,0 cm bis 30,0 cm aus gut verdichtetem, nicht bindigem Boden (z.B. Kies, Schotter, Magerbeton) mit ausreichender Wasserdurchlässigkeit erforderlich.
- Stau- und Sickerwasserbildung vermeiden!

| Flächenaufteilung | Deutschland [m²] | Europa [m²] |
|---|---|---|
| Aufprallfläche | 12,0 | |
| Rasen | 12,0 | 12,0 |
| loser Fallschutz 30cm | - | - |
| loser Fallschutz 40cm | - | - |
| Fallschutzplatten | - | - |

Edelstahlwippe, 2-sitzig

**EM-G-2315-G1-V8**

x = Platzhalter, _ = "oder"

| | | | |
|---|---|---|---|
| Auftraggeber: | | | AB/AG-Nr: |
| Beschreibung: | | | bvn: |
| Planinhalt: F - Fundamentplan | Format: DIN A3 | Maßstab: 1:50 | Maßeinheit: cm | Blatt: F 1 / 1 |
| Werkstoff/Behandlung: Edelstahl 1.4301 Oberfläche gebeizt, Sitzfläche PE-Platten | | Norm: EN 1176, EN 1177 | Toleranzen nach DIN: ISO-2768-c |
| Zeichner: P. Zacherl | Datum: 13.10.2020 | | |
| Geprüft: M. Göttsberger | Datum: 14.10.2020 | | |
| Index: 007 | Diese Zeichnung ist unser geistiges Eigentum. Sie darf ohne unsere schriftliche Einwilligung weder kopiert, verwertet, noch dritten Personen zugänglich gemacht werden. | | |


Spielplatzgeräte Maier
Ernst Maier Spielplatzgeräte GmbH
Wasserburger Str. 70, D-83352 Altenmarkt a. d. Alz
Tel. +49.(0)8621.50 82-0, Fax +49.(0)8621.50 82-11
www.spielplatzgeraete-maier.com
www.spgm-power.com
S · P · G · M POWER


S:\G\2315\Einbau\Fundamentplan\V8\EM-G-2315-G1-V8_FP