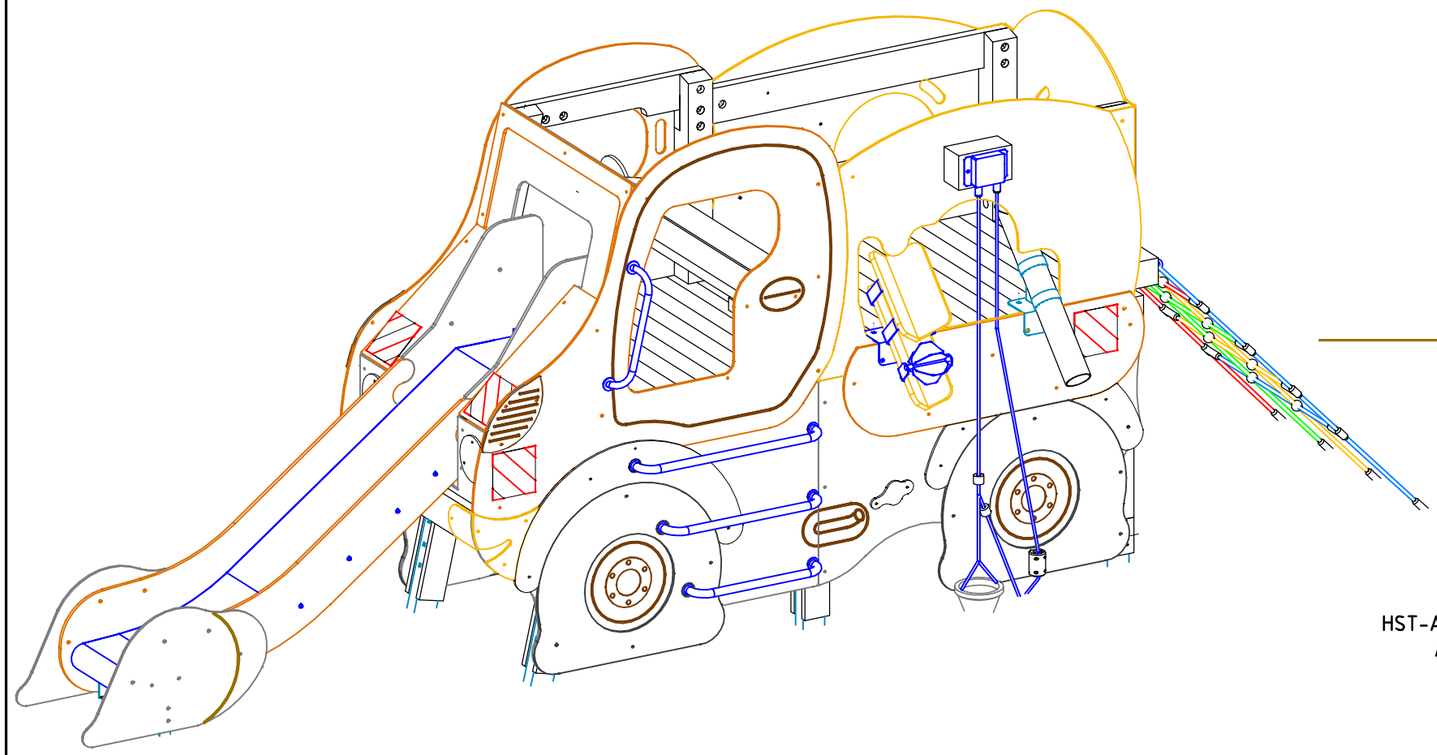

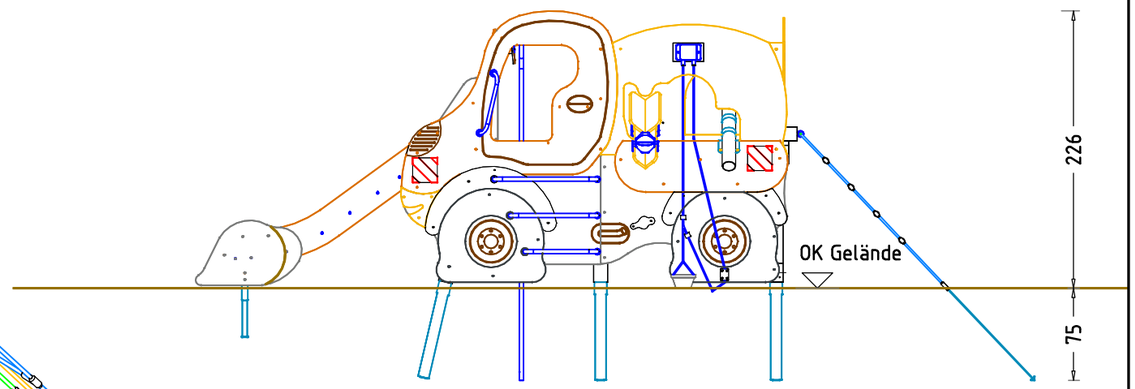

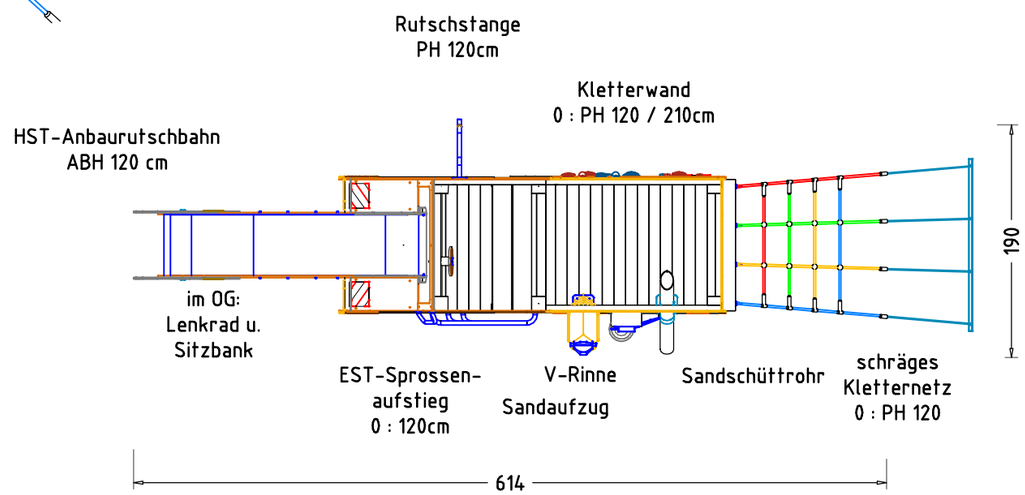

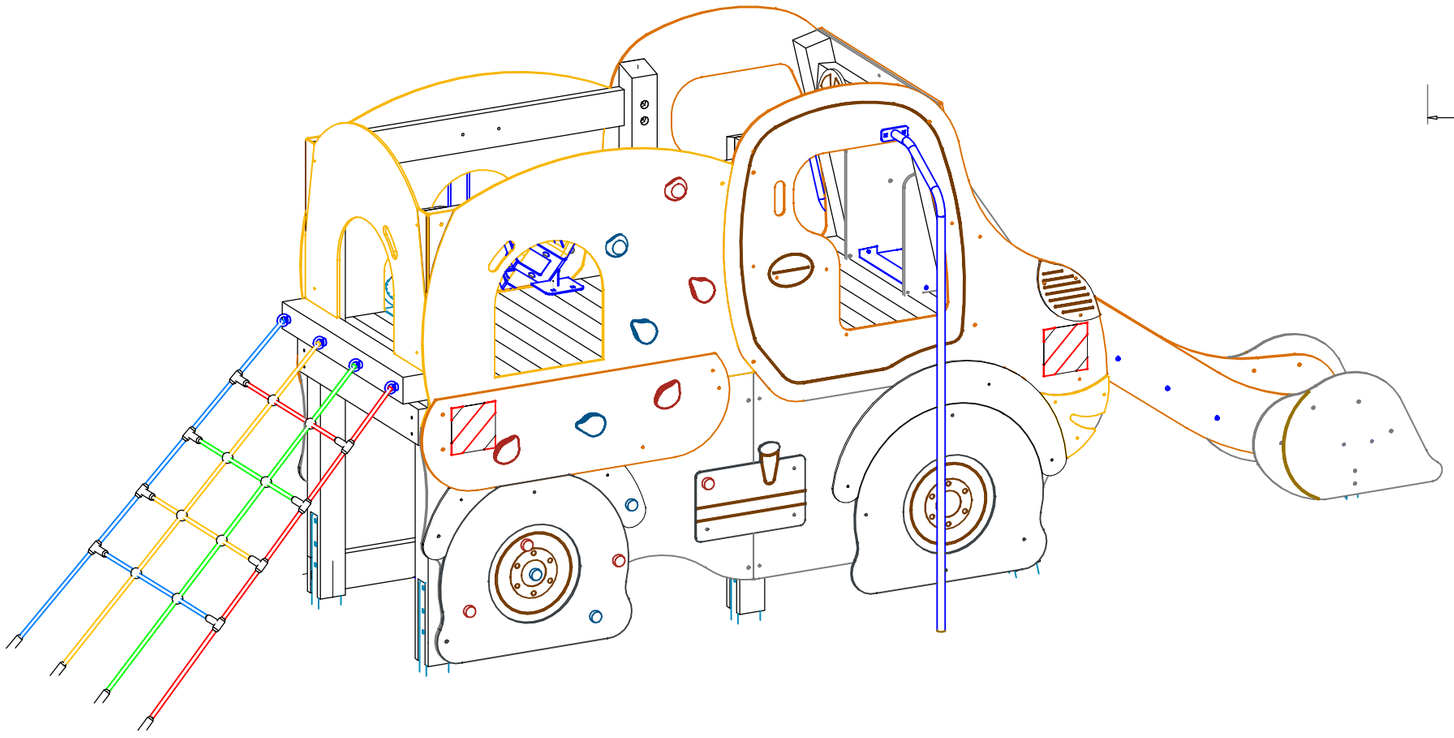

Transporter Bobbi **EM-F-2400-G1-xx-xx-AR1H1** x = Platzhalter, __ = "oder"	Auftraggeber: Beschreibung:		AB/AG-Nr: bvn: 61242
Planinhalt: Übersichtsplan	Format: DIN A3	Maßstab: 1:50	Maßeinheit: cm	Blatt: 3D 1 / 1
Werkstoff/Behandlung: Pfostenschuhe Typ 1		Norm: EN 1176, EN 1177	Toleranzen nach DIN: ISO-2768-c
Zeichner: S. Krautscheid	Datum: 16.04.2019		
Geprüft: J. Seel	Datum: 16.04.2019		
Index: 006	Diese Zeichnung ist unser geistiges Eigentum. Sie darf ohne unsere schriftliche Einwilligung weder kopiert, verwertet, noch dritten Personen zugänglich gemacht werden.		

Spielplatzgeräte Maier
Ernst Maier Spielplatzgeräte GmbH
Wasserburger Str. 70, D-83352 Altenmarkt a. d. Alz
Tel. +49.(0)8621.50 82-0, Fax +49.(0)8621.50 82-11
www.spielplatzgeraete-maier.com
www.spgm-power.com
S · P · G · M POWER

S:\F\2400\Einbau\Fundamentplan\xx-xx-AR1H1\EM-F-2400-G1-xx-xx-AR1H1_FP

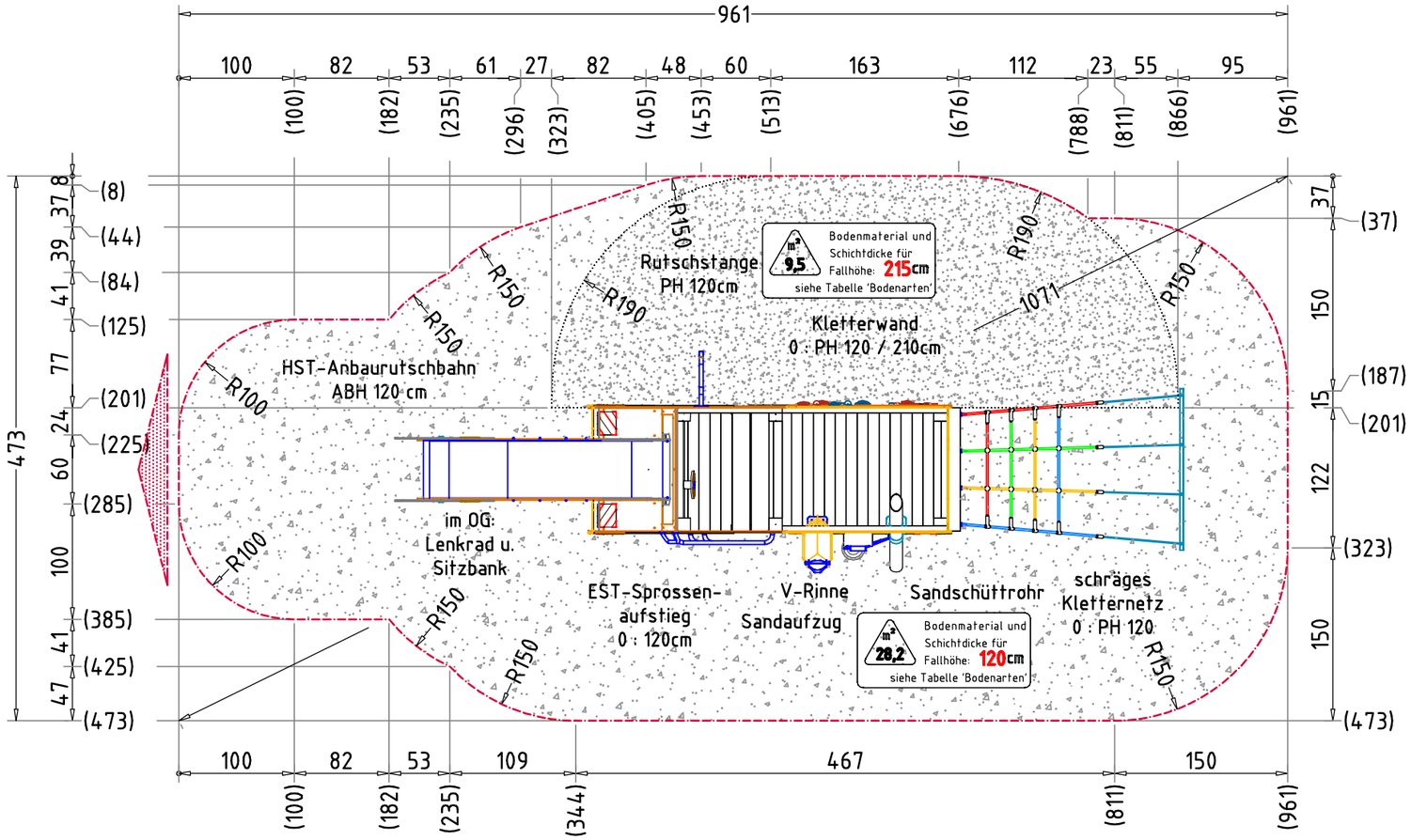

RUTSCHBAHN

- der Auslaufbereich ist mit stoßdämpfendem Bodenmaterial auszuführen
- richten Sie bitte die Rutschbahn NICHT nach SÜDEN, SÜD-WESTEN, WESTEN oder SÜD-OSTEN aus, außer es ist aus dieser Richtung genügend Schatten vorhanden
- die Rutsche muss bündig auf der Plattform aufliegen, so dass keine Einzugstellen, Spalten oder Ritze entstehen und das Hängenbleiben der Prüfkordel ausgeschlossen wird

HINDERNISFREIER RAUM

- bei Spielgeräten mit dynamischen Aktivitäten (Schaukeln, Rutschen, Karusselle, usw.) soll über die genormte Aufprallfläche hinaus ein hindernisfreier Raum, der keine scharfkantigen oder gefährlich vorstehenden Gegenstände enthält, vorhanden sein.

AUFPRALLFLÄCHE (AF)

- durch gestrichelte Linien dargestellt
- muss frei von scharfkantigen oder gefährlich vorstehenden Teilen sein und so eingebaut werden, dass keine Fangstellen entstehen
- Bodenmaterial und Schichtdicke gemäß Tabelle "BODENARTEN", für Geräte mit erzwungener Bewegung sind immer stoßdämpfende Böden erforderlich
- das Spielgerät darf nicht in der AF eines anderen Spielgerätes stehen
- die Aufprallflächen von Geräten mit erzwungener Bewegung (Schaukeln, Rutschen, Seilbahnen, Karussells und einige Arten von Wippgeräten) dürfen sich NICHT überschneiden
- wenn stoßdämpfende Böden erforderlich sind, dürfen unterschiedliche Untergrundarten innerhalb der AF NICHT mit Palisaden, liegenden Rundhölzern, Betonsteinen etc. voneinander abgegrenzt werden. Lassen Sie diese Bereiche fließend ineinander übergehen

GEFAHRENQUELLEN

- zum Spielen ausgewiesene Flächen sind gegenüber Gefahrenquellen (Straßen, Gleisen, Wasser, etc.) wirksam einzufrieden

TRAGFESTE SAUBERKEITSSCHICHT

- zum Einbau des Fundaments bzw. der Bewehrung ist eine ebene, feste Unterlage mit Schichtdicke mind. 5,0 cm bis 30,0 cm aus gut verdichtetem, nicht bindigem Boden (z.B. Kies, Schotter, Magerbeton) mit ausreichender Wasserdurchlässigkeit erforderlich.
- Stau- und Sickerwasserbildung vermeiden!

Flächenaufteilung	Deutschland [m²]	Europa [m²]
Aufprallfläche	37,7	
Rasen	-	-
loser Fallschutz 30cm	28,2	28,2
loser Fallschutz 40cm	9,5	9,5
Fallschutzplatten	-	-

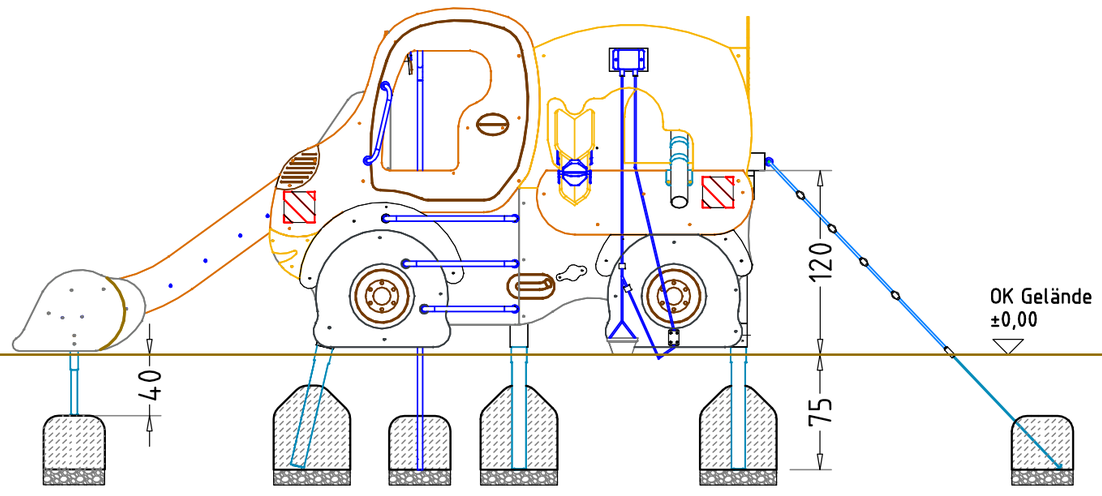

Transporter Bobbi

EM-F-2400-G1-xx-xx-AR1H1

x = Platzhalter, _ = "oder"

Auftraggeber:			AB/AG-Nr:
Beschreibung:			bvn: 61242
Planinhalt: Aufprallfläche	Format: DIN A3	Maßstab: 1:40, 50	Maßeinheit: cm	Blatt: F 1 / 2
Werkstoff/Behandlung: Pfostenschuhe Typ 1		Norm: EN 1176, EN 1177	Toleranzen nach DIN: ISO-2768-c
Zeichner: F. Wastlhuber	Datum: 27.04.2018		
Geprüft: M. Göttsberger	Datum: 27.04.2018		
Index: 006			

Diese Zeichnung ist unser geistiges Eigentum. Sie darf ohne unsere schriftliche Einwilligung weder kopiert, verwertet, noch dritten Personen zugänglich gemacht werden.

Spielplatzgeräte Maier
Ernst Maier Spielplatzgeräte GmbH
Wasserburger Str. 70, D-83352 Altenmarkt a. d. Alz
Tel. +49.(0)8621.50 82-0, Fax +49.(0)8621.50 82-11
www.spielplatzgeraete-maier.com
www.spgm-power.com
S·P·G·M POWER

S:\F\2400\Einbau\Fundamentplan\xx-xx-AR1H1\EM-F-2400-G1-xx-xx-AR1H1_FP

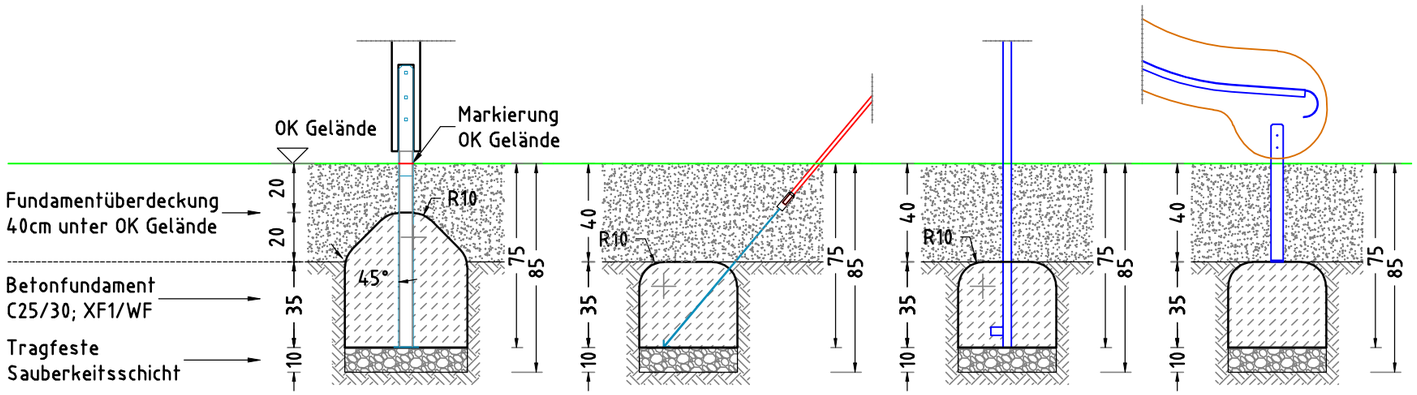

× 6 Betonfundament(e)
50 x 50 x 55 cm
- Pfosten
mit abgeschrägtem - 45°
und abgerundetem - R10
Fundamentkopf
Betonmenge/Fund.: 0,11 m³

× 1 Betonfundament(e)
40 x 160 x 35 cm
- Kletternetz schräg
mit abgerundeten - R10
Fundamentkanten
Betonmenge/Fund.: 0,22 m³

× 1 Betonfundament(e)
40 x 40 x 35 cm
- Kletterstange
mit abgerundeten - R10
Fundamentkanten
Betonmenge/Fund.: 0,05 m³

× 1 Betonfundament(e)
40 x 70 x 35 cm
oder eine gleichwertige
Betonplatte zum Andübeln
der Rutschbahn
Betonmenge/Fund.: 0,09 m³

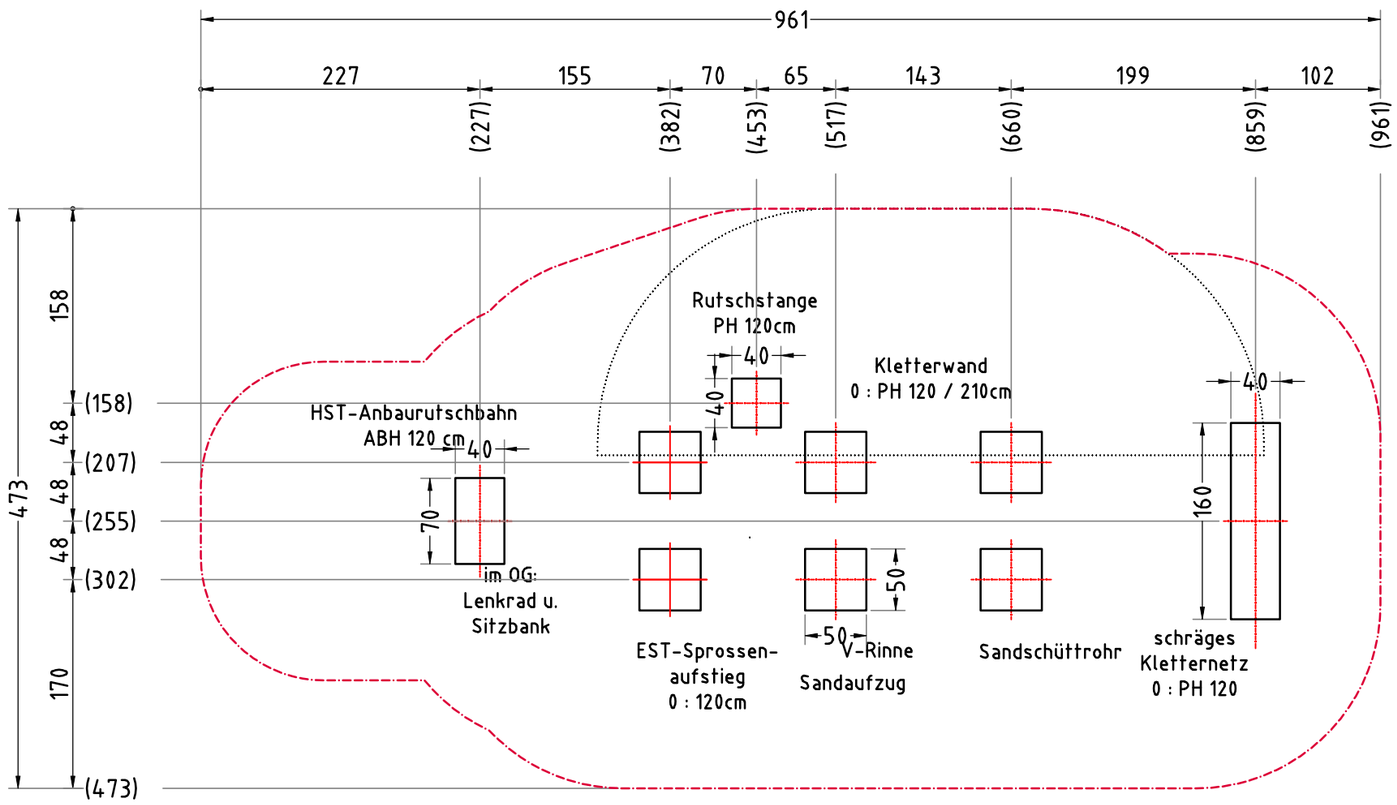

RUTSCHBAHN

- der Auslaufbereich ist mit stoßdämpfendem Bodenmaterial auszuführen
- richten Sie bitte die Rutschbahn NICHT nach SÜDEN, SÜD-WESTEN, WESTEN oder SÜD-OSTEN aus, außer es ist aus dieser Richtung genügend Schatten vorhanden
- die Rutsche muss bündig auf der Plattform aufliegen, so dass keine Einzugstellen, Spalten oder Ritze entstehen und das Hängenbleiben der Prüfkordel ausgeschlossen wird

HINDERNISFREIER RAUM

- bei Spielgeräten mit dynamischen Aktivitäten (Schaukeln, Rutschen, Karusselle, usw.) soll über die genormte Aufprallfläche hinaus ein hindernisfreier Raum, der keine scharfkantigen oder gefährlich vorstehenden Gegenstände enthält, vorhanden sein.

AUFPRALLFLÄCHE (AF)

- durch gestrichelte Linien dargestellt
- muss frei von scharfkantigen oder gefährlich vorstehenden Teilen sein und so eingebaut werden, dass keine Fangstellen entstehen
- Bodenmaterial und Schichtdicke gemäß Tabelle "BODENARTEN", für Geräte mit erzwungener Bewegung sind immer stoßdämpfende Böden erforderlich
- das Spielgerät darf nicht in der AF eines anderen Spielgerätes stehen
- die Aufprallflächen von Geräten mit erzwungener Bewegung (Schaukeln, Rutschen, Seilbahnen, Karussells und einige Arten von Wippgeräten) dürfen sich NICHT überschneiden
- wenn stoßdämpfende Böden erforderlich sind, dürfen unterschiedliche Untergrundarten innerhalb der AF NICHT mit Palisaden, liegenden Rundhölzern, Betonsteinen etc. voneinander abgegrenzt werden. Lassen Sie diese Bereiche fließend ineinander übergehen

GEFAHRENQUELLEN

- zum Spielen ausgewiesene Flächen sind gegenüber Gefahrenquellen (Straßen, Gleisen, Wasser, etc.) wirksam einzufrieden

TRAGFESTE SAUBERKEITSSCHICHT

- zum Einbau des Fundaments bzw. der Bewehrung ist eine ebene, feste Unterlage mit Schichtdicke mind. 5,0 cm bis 30,0 cm aus gut verdichtetem, nicht bindigem Boden (z.B. Kies, Schotter, Magerbeton) mit ausreichender Wasserdurchlässigkeit erforderlich.
- Stau- und Sickerwasserbildung vermeiden!

Flächenaufteilung	Deutschland [m²]	Europa [m²]
Aufprallfläche	37,7	
Rasen	-	-
loser Fallschutz 30cm	28,2	28,2
loser Fallschutz 40cm	9,5	9,5
Fallschutzplatten	-	-

Transporter Bobbi

EM-F-2400-G1-xx-xx-AR1H1

x = Platzhalter, _ = "oder"

Auftraggeber:			AB/AG-Nr:
Beschreibung:			bvn: 61242
Planinhalt: Fundamentplan und -schnitte	Format: DIN A3	Maßstab: 1:50 / 25	Maßeinheit: cm	Blatt: F 2 / 2
Werkstoff/Behandlung: Pfostenschuhe Typ 1		Norm: EN 1176, EN 1177	Toleranzen nach DIN: ISO-2768-c
Zeichner: F. Wastlhuber	Datum: 27.04.2018		
Geprüft: M. Göttsberger	Datum: 27.04.2018		
Index: 006	Diese Zeichnung ist unser geistiges Eigentum. Sie darf ohne unsere schriftliche Einwilligung weder kopiert, verwertet, noch dritten Personen zugänglich gemacht werden.		

Spielplatzgeräte Maier
Ernst Maier Spielplatzgeräte GmbH
Wasserburger Str. 70, D-83352 Altenmarkt a. d. Alz
Tel. +49.(0)8621.50 82-0, Fax +49.(0)8621.50 82-11
www.spielplatzgeraete-maier.com
www.spgm-power.com
S · P · G · M POWER