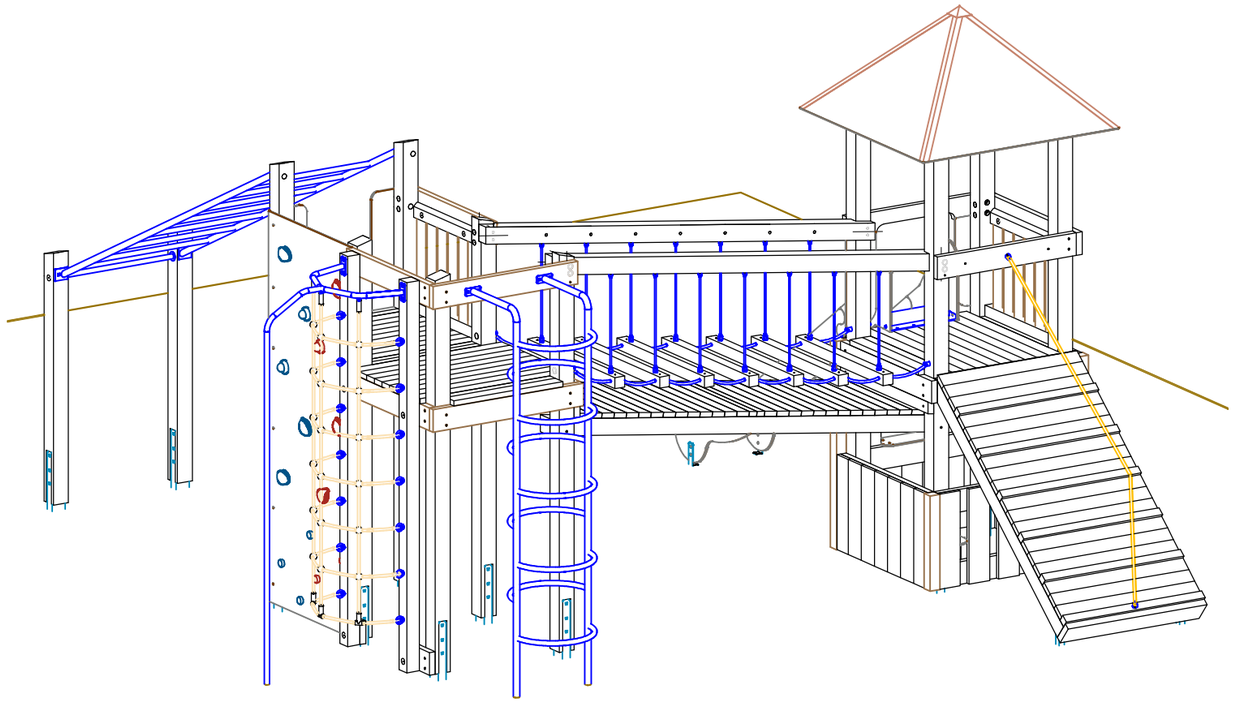

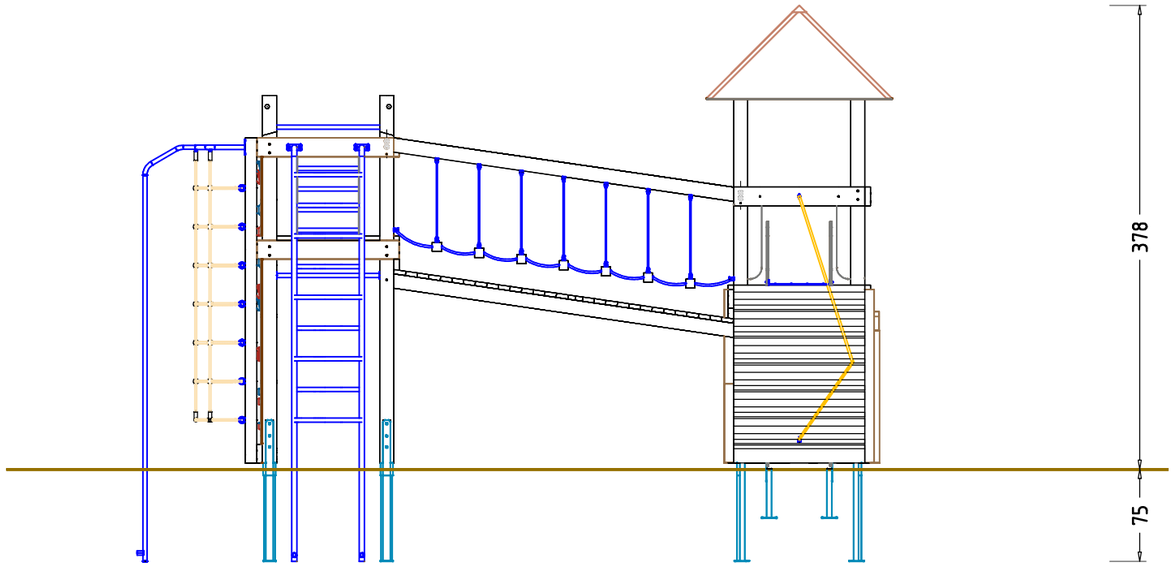

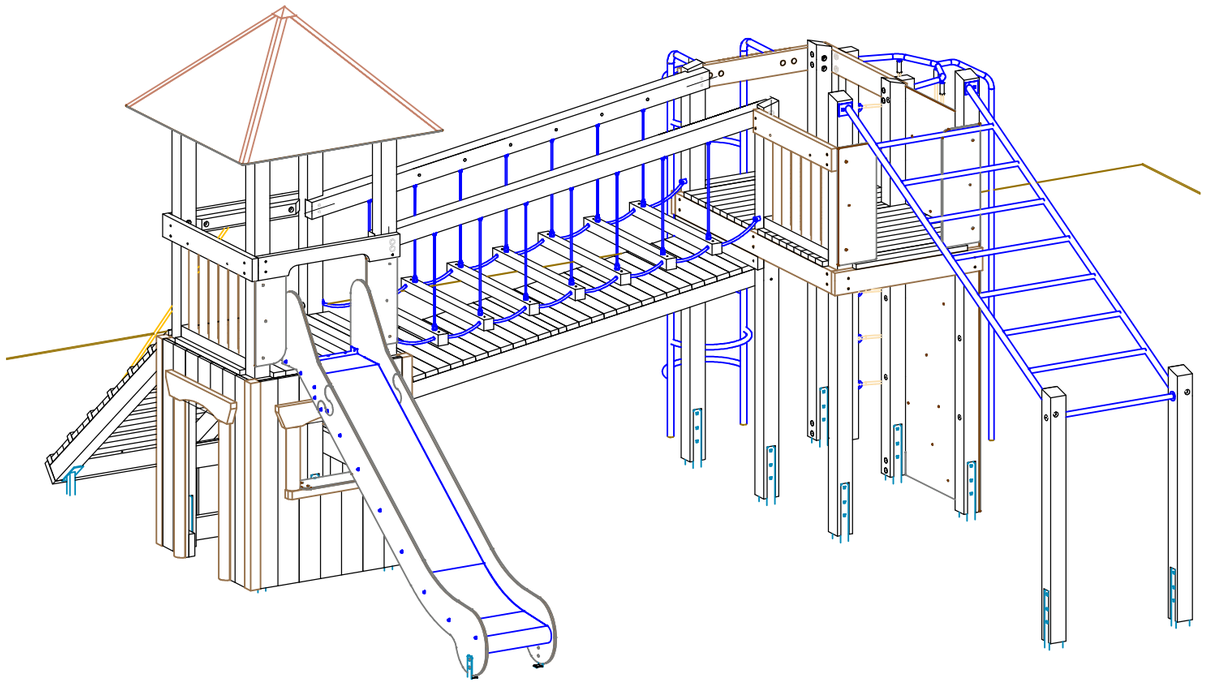

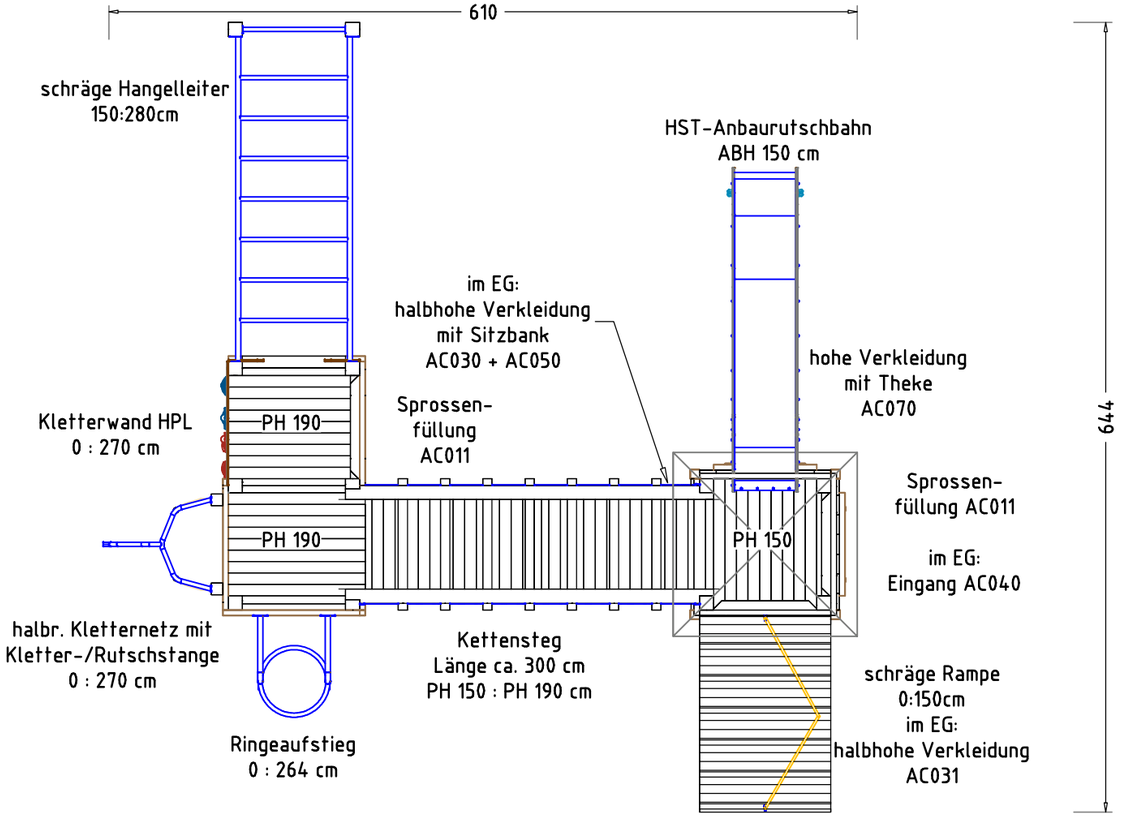

Spielkombination Aura **EM-S1-9538-G1-xx-xx-AR1H1** x = Platzhalter, __ = "oder"	Auftraggeber:		AB/AG-Nr:
	Beschreibung:		bvn: 90496
Planinhalt: Übersichtsplan	Format: DIN A3	Maßstab: 1:50 / Maßeinheit: cm	Blatt: 3D 1 v. 1
Werkstoff/Behandlung: Pfostenschuhe Typ 1		Norm: EN 1176, EN 1177	Toleranzen nach DIN: ISO-2768-c
Zeichner: J. Steinhaeuser	Datum: 16.12.2020		
Geprüft: J. Seel	Datum: 18.12.2020		
Index: 201216	Diese Zeichnung ist unser geistiges Eigentum. Sie darf ohne unsere schriftliche Einwilligung weder kopiert, verwertet, noch dritten Personen zugänglich gemacht werden.		

Spielplatzgeräte Maier
Ernst Maier Spielplatzgeräte GmbH
Wasserburger Str. 70, D-83352 Altenmarkt a. d. Alz
Tel. +49.(0)8621.50 82-0, Fax +49.(0)8621.50 82-11
www.spielplatzgeraete-maier.com
www.spgm-power.com
S · P · G · M POWER

S:\1\9538\Einbau\Fundamentplan\xx-xx-AR1H1\EM-S1-9538-G1-xx-xx-AR1H1_FP

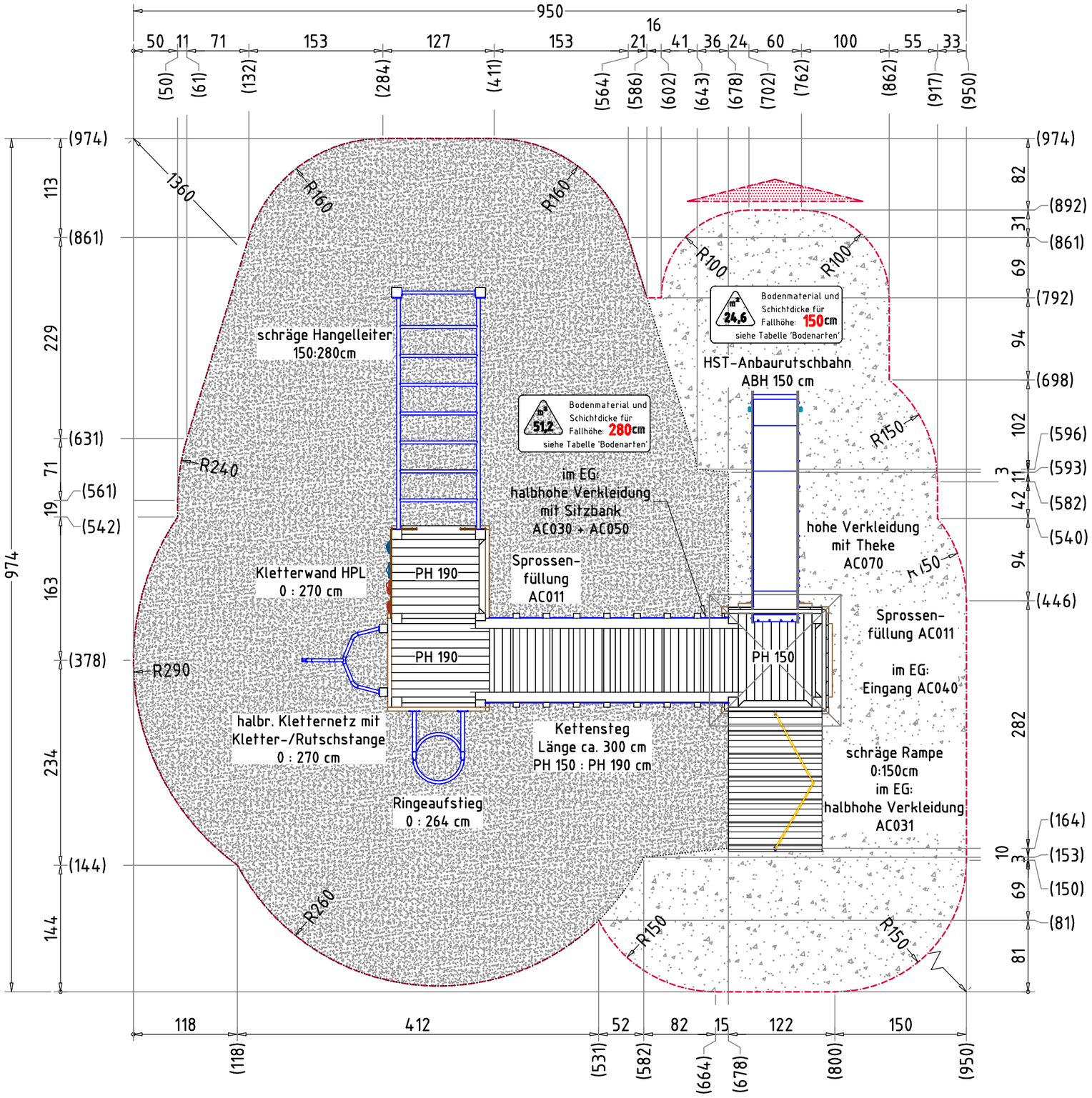

TRAGFESTE SAUBERKEITSSCHICHT

- zum Einbau des Fundaments bzw. der Bewehrung ist eine ebene, feste Unterlage mit Schichtdicke mind. 5,0 cm bis 30,0 cm aus gut verdichtetem, nicht bindigem Boden (z.B. Kies, Schotter, Magerbeton) mit ausreichender Wasserdurchlässigkeit erforderlich.
- Stau- und Sickerwasserbildung vermeiden!

Flächenaufteilung	Deutschland [m²]	Europa [m²]
Aufprallfläche	75,8	
Rasen	24,6	-
loser Fallschutz 30cm	-	24,6
loser Fallschutz 40cm	51,2	51,2
Fallschutzplatten	-	-

[1] BETONEIGENSCHAFTEN

Bei aggressiven Umgebungsbedingungen (chemischer Angriff, Meerwassernähe) kann eine höhere Expositionsklasse erforderlich sein. Die Festlegung sollte den aktuell gültigen Regelwerken für Betoneigenschaften entsprechen.

AUFPRALLFLÄCHE (AF)

- durch gestrichelte Linien dargestellt
- muss frei von scharfkantigen oder gefährlich vorstehenden Teilen sein und so eingebaut werden, dass keine Fangstellen entstehen
- Bodenmaterial und Schichtdicke gemäß Tabelle "BODENARTEN", für Geräte mit erzwungener Bewegung sind immer stoßdämpfende Böden erforderlich
- das Spielgerät darf nicht in der AF eines anderen Spielgerätes stehen
- die Aufprallflächen von Geräten mit erzwungener Bewegung (Schaukeln, Rutschen, Seilbahnen, Karussells und einige Arten von Wippgeräten) dürfen sich NICHT überschneiden
- wenn stoßdämpfende Böden erforderlich sind, dürfen unterschiedliche Untergrundarten innerhalb der AF NICHT mit Palisaden, liegenden Rundhölzern, Betonsteinen etc. voneinander abgegrenzt werden. Lassen Sie diese Bereiche fließend ineinander übergehen

GEFAHRENQUELLEN

- zum Spielen ausgewiesene Flächen sind gegenüber Gefahrenquellen (Straßen, Gleisen, Wasser, etc.) wirksam einzufrieden

RUTSCHBAHN

- der Auslaufbereich ist mit stoßdämpfendem Bodenmaterial auszuführen
- richten Sie bitte die Rutschbahn NICHT nach SÜDEN, SÜD-WESTEN, WESTEN oder SÜD-OSTEN aus, außer es ist aus dieser Richtung genügend Schatten vorhanden
- die Rutsche muss bündig auf der Plattform aufliegen, so dass keine Einzugstellen, Spalten oder Ritze entstehen und das Hängenbleiben der Prüfkordel ausgeschlossen wird

HINDERNISFREIER RAUM

- bei Spielgeräten mit dynamischen Aktivitäten (Schaukeln, Rutschen, Karusselle, usw.) soll über die genormte Aufprallfläche hinaus ein hindernisfreier Raum, der keine scharfkantigen oder gefährlich vorstehenden Gegenstände enthält, vorhanden sein.

Spielkombination Aura

EM-S1-9538-G1-xx-xx-AR1H1

x = Platzhalter, _ = "oder"

Auftraggeber:			AB/AG-Nr:
Beschreibung:			bvn: 90496
Planinhalt: Aufprallfläche	Format: DIN A3	Maßstab: 1:50	Maßeinheit: cm / Blatt: FP 1 v. 3
Werkstoff/Behandlung: Pfostenschuhe Typ 1		Norm: EN 1176, EN 1177	Toleranzen nach DIN: ISO-2768-c
Zeichner: J. Steinhaeuser	Datum: 16.12.2020		
Geprüft: M. Göttsberger	Datum: 16.12.2020		
Index: 201216	Diese Zeichnung ist unser geistiges Eigentum. Sie darf ohne unsere schriftliche Einwilligung weder kopiert, verwertet, noch dritten Personen zugänglich gemacht werden.		

Spielplatzgeräte Maier
Ernst Maier Spielplatzgeräte GmbH
Wasserburger Str. 70, D-83352 Altenmarkt a. d. Alz
Tel. +49.(0)8621.50 82-0, Fax +49.(0)8621.50 82-11
www.spielplatzgeraete-maier.com
www.spgm-power.com
S·P·G·M POWER

S:\1\9538\Einbau\Fundamentplan\xx-xx-AR1H1\EM-S1-9538-G1-xx-xx-AR1H1_FP

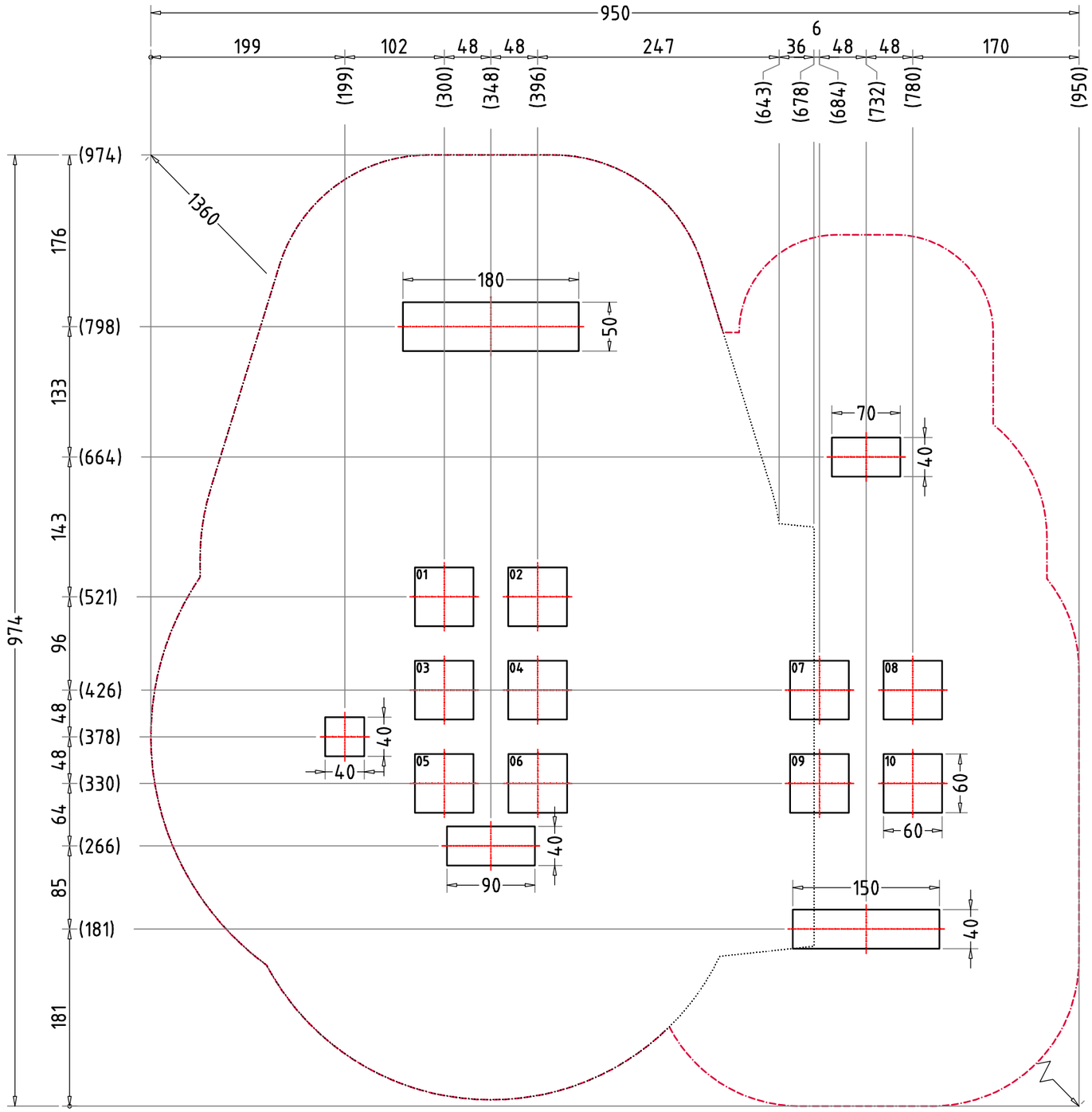

TRAGFESTE SAUBERKEITSSCHICHT

- zum Einbau des Fundaments bzw. der Bewehrung ist eine ebene, feste Unterlage mit Schichtdicke mind. 5,0 cm bis 30,0 cm aus gut verdichtetem, nicht bindigem Boden (z.B. Kies, Schotter, Magerbeton) mit ausreichender Wasserdurchlässigkeit erforderlich.
- Stau- und Sickerwasserbildung vermeiden!

Flächenaufteilung	Deutschland [m²]	Europa [m²]
Aufprallfläche	75,8	
Rasen	24,6	-
loser Fallschutz 30cm	-	24,6
loser Fallschutz 40cm	51,2	51,2
Fallschutzplatten	-	-

[1] BETONEIGENSCHAFTEN

Bei aggressiven Umgebungsbedingungen (chemischer Angriff, Meerwassernähe) kann eine höhere Expositionsklasse erforderlich sein. Die Festlegung sollte den aktuell gültigen Regelwerken für Betoneigenschaften entsprechen.

AUFPRALLFLÄCHE (AF)

- durch gestrichelte Linien dargestellt
- muss frei von scharfkantigen oder gefährlich vorstehenden Teilen sein und so eingebaut werden, dass keine Fangstellen entstehen
- Bodenmaterial und Schichtdicke gemäß Tabelle "BODENARTEN", für Geräte mit erzwungener Bewegung sind immer stoßdämpfende Böden erforderlich
- das Spielgerät darf nicht in der AF eines anderen Spielgerätes stehen
- die Aufprallflächen von Geräten mit erzwungener Bewegung (Schaukeln, Rutschen, Seilbahnen, Karussells und einige Arten von Wippgeräten) dürfen sich NICHT überschneiden
- wenn stoßdämpfende Böden erforderlich sind, dürfen unterschiedliche Untergrundarten innerhalb der AF NICHT mit Palisaden, liegenden Rundhölzern, Betonsteinen etc. voneinander abgegrenzt werden. Lassen Sie diese Bereiche fließend ineinander übergehen

GEFAHRENQUELLEN

- zum Spielen ausgewiesene Flächen sind gegenüber Gefahrenquellen (Straßen, Gleisen, Wasser, etc.) wirksam einzufrieden

RUTSCHBAHN

- der Auslaufbereich ist mit stoßdämpfendem Bodenmaterial auszuführen
- richten Sie bitte die Rutschbahn NICHT nach SÜDEN, SÜD-WESTEN, WESTEN oder SÜD-OSTEN aus, außer es ist aus dieser Richtung genügend Schatten vorhanden
- die Rutsche muss bündig auf der Plattform aufliegen, so dass keine Einzugstellen, Spalten oder Ritze entstehen und das Hängenbleiben der Prüfkordel ausgeschlossen wird

HINDERNISFREIER RAUM

- bei Spielgeräten mit dynamischen Aktivitäten (Schaukeln, Rutschen, Karusselle, usw.) soll über die genormte Aufprallfläche hinaus ein hindernisfreier Raum, der keine scharfkantigen oder gefährlich vorstehenden Gegenstände enthält, vorhanden sein.

Spielkombination Aura **EM-S1-9538-G1-xx-xx-AR1H1** x = Platzhalter, _ = "oder"	Auftraggeber:		AB/AG-Nr:
	Beschreibung:		bvn: 90496
Planinhalt: Fundamentplan	Format: DIN A3	Maßstab: 1:50 / Maßeinheit: cm	Blatt: FP 2 v. 3
Werkstoff/Behandlung: Pfostenschuhe Typ 1		Norm: EN 1176, EN 1177	Toleranzen nach DIN: ISO-2768-c
Zeichner: J. Steinhaeuser	Datum: 16.12.2020		
Geprüft: M. Göttsberger	Datum: 16.12.2020		
Index: 201216	Diese Zeichnung ist unser geistiges Eigentum. Sie darf ohne unsere schriftliche Einwilligung weder kopiert, verwertet, noch dritten Personen zugänglich gemacht werden.		

Spielplatzgeräte Maier
Ernst Maier Spielplatzgeräte GmbH
Wasserburger Str. 70, D-83352 Altenmarkt a. d. Alz
Tel. +49.(0)8621.50 82-0, Fax +49.(0)8621.50 82-11
www.spielplatzgeraete-maier.com
www.spgm-power.com
S·P·G·M POWER

S:\1\9538\Einbau\Fundamentplan\xx-xx-AR1H1\EM-S1-9538-G1-xx-xx-AR1H1_FP

FUNDAMENTSCHNITT(E) M 1:25

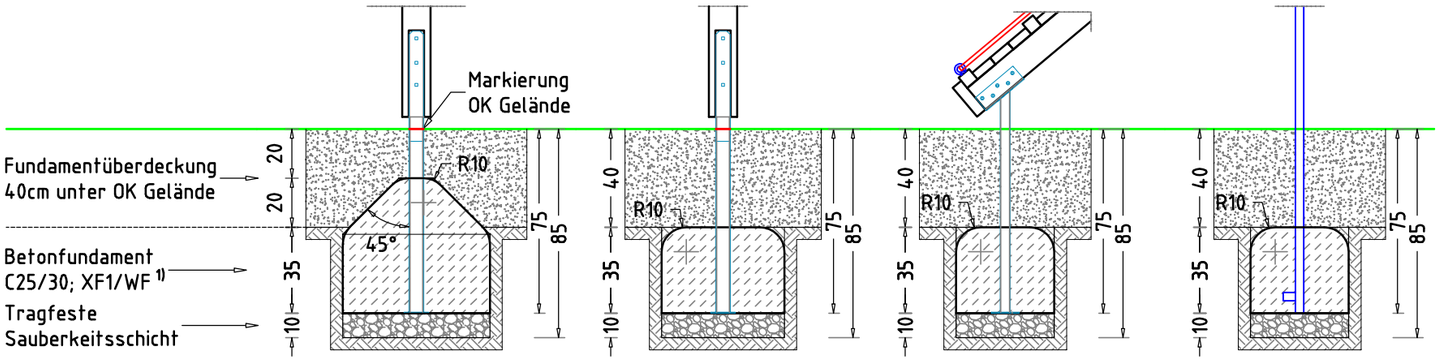

× 10 Betonfundament(e)
60 x 60 x 55 cm
- Pfosten
mit abgeschrägtem - 45°
und abgerundetem - R10
Fundamentkopf
Betonmenge/Fund.: 0,15 m³

× 1 Betonfundament(e)
50 x 180 x 35 cm
- Hangelleiter
mit abgerundeten - R10
Fundamentkanten
Betonmenge/Fund.: 0,30 m³

× 1 Betonfundament(e)
40 x 150 x 35 cm
- schr. Rampe
mit abgerundeten - R10
Fundamentkanten
Betonmenge/Fund.: 0,20 m³

× 1 Betonfundament(e)
40 x 40 x 35 cm
- Kletterstange
mit abgerundeten - R10
Fundamentkanten
Betonmenge/Fund.: 0,05 m³

FUNDAMENTSCHNITT(E) M 1:25

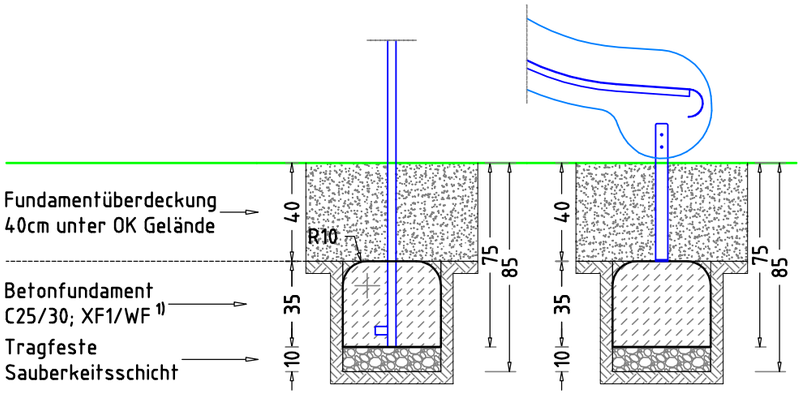

× 1 Betonfundament(e)
40 x 90 x 35 cm
- Ringeaufstieg
mit abgerundeten - R10
Fundamentkanten
Betonmenge/Fund.: 0,12 m³

× 1 Betonfundament(e)
40 x 70 x 35 cm
oder eine gleichwertige
Betonplatte zum Andübeln
der Rutschbahn
Betonmenge/Fund.: 0,09 m³

TRAGFESTE SAUBERKEITSSCHICHT

- zum Einbau des Fundaments bzw. der Bewehrung ist eine ebene, feste Unterlage mit Schichtdicke mind. 5,0 cm bis 30,0 cm aus gut verdichtetem, nicht bindigem Boden (z.B. Kies, Schotter, Magerbeton) mit ausreichender Wasserdurchlässigkeit erforderlich.
- Stau- und Sickerwasserbildung vermeiden!

Flächenaufteilung	Deutschland [m²]	Europa [m²]
Aufprallfläche	75,8	
Rasen	24,6	-
loser Fallschutz 30cm	-	24,6
loser Fallschutz 40cm	51,2	51,2
Fallschutzplatten	-	-

1) BETONEIGENSCHAFTEN

Bei aggressiven Umgebungsbedingungen (chemischer Angriff, Meerwassernähe) kann eine höhere Expositionsklasse erforderlich sein. Die Festlegung sollte den aktuell gültigen Regelwerken für Betoneigenschaften entsprechen.

AUFPRALLFLÄCHE (AF)

- durch gestrichelte Linien dargestellt
- muss frei von scharfkantigen oder gefährlich vorstehenden Teilen sein und so eingebaut werden, dass keine Fangstellen entstehen
- Bodenmaterial und Schichtdicke gemäß Tabelle "BODENARTEN", für Geräte mit erzwungener Bewegung sind immer stoßdämpfende Böden erforderlich
- das Spielgerät darf nicht in der AF eines anderen Spielgerätes stehen
- die Aufprallflächen von Geräten mit erzwungener Bewegung (Schaukeln, Rutschen, Seilbahnen, Karussells und einige Arten von Wippgeräten) dürfen sich NICHT überschneiden
- wenn stoßdämpfende Böden erforderlich sind, dürfen unterschiedliche Untergrundarten innerhalb der AF NICHT mit Palisaden, liegenden Rundhölzern, Betonsteinen etc. voneinander abgegrenzt werden. Lassen Sie diese Bereiche fließend ineinander übergehen

GEFAHRENQUELLEN

- zum Spielen ausgewiesene Flächen sind gegenüber Gefahrenquellen (Straßen, Gleisen, Wasser, etc.) wirksam einzufrieden

RUTSCHBAHN

- der Auslaufbereich ist mit stoßdämpfendem Bodenmaterial auszuführen
- richten Sie bitte die Rutschbahn NICHT nach SÜDEN, SÜD-WESTEN, WESTEN oder SÜD-OSTEN aus, außer es ist aus dieser Richtung genügend Schatten vorhanden
- die Rutsche muss bündig auf der Plattform aufliegen, so dass keine Einzugstellen, Spalten oder Ritze entstehen und das Hängenbleiben der Prüfkordel ausgeschlossen wird

HINDERNISFREIER RAUM

- bei Spielgeräten mit dynamischen Aktivitäten (Schaukeln, Rutschen, Karusselle, usw.) soll über die genormte Aufprallfläche hinaus ein hindernisfreier Raum, der keine scharfkantigen oder gefährlich vorstehenden Gegenstände enthält, vorhanden sein.

Spielkombination Aura **EM-S1-9538-G1-xx-xx-AR1H1** x = Platzhalter, __ = "oder"		Auftraggeber:		AB/AG-Nr:
		Beschreibung:		bvn: 90496
Planinhalt: Fundamentschnitte		Format: DIN A3	Maßstab: 1:25	Maßeinheit: cm	Blatt: FP 3 v. 3
Werkstoff/Behandlung: Pfostenschuhe Typ 1			Norm: EN 1176, EN 1177	Toleranzen nach DIN: ISO-2768-c
Zeichner: J. Steinhaeuser	Datum: 16.12.2020			
Geprüft: M. Göttsberger	Datum: 16.12.2020			
Index: 201216	Diese Zeichnung ist unser geistiges Eigentum. Sie darf ohne unsere schriftliche Einwilligung weder kopiert, verwertet, noch dritten Personen zugänglich gemacht werden.			

Spielplatzgeräte Maier
Ernst Maier Spielplatzgeräte GmbH
Wasserburger Str. 70, D-83352 Altenmarkt a. d. Alz
Tel. +49.(0)8621.50 82-0, Fax +49.(0)8621.50 82-11
www.spielplatzgeraete-maier.com
www.spgm-power.com
S · P · G · M POWER

S:\1\9538\Einbau\Fundamentplan\xx-xx-AR1H1\EM-S1-9538-G1-xx-xx-AR1H1_FP