GELÄNDESCHNITT(E) M 1:50

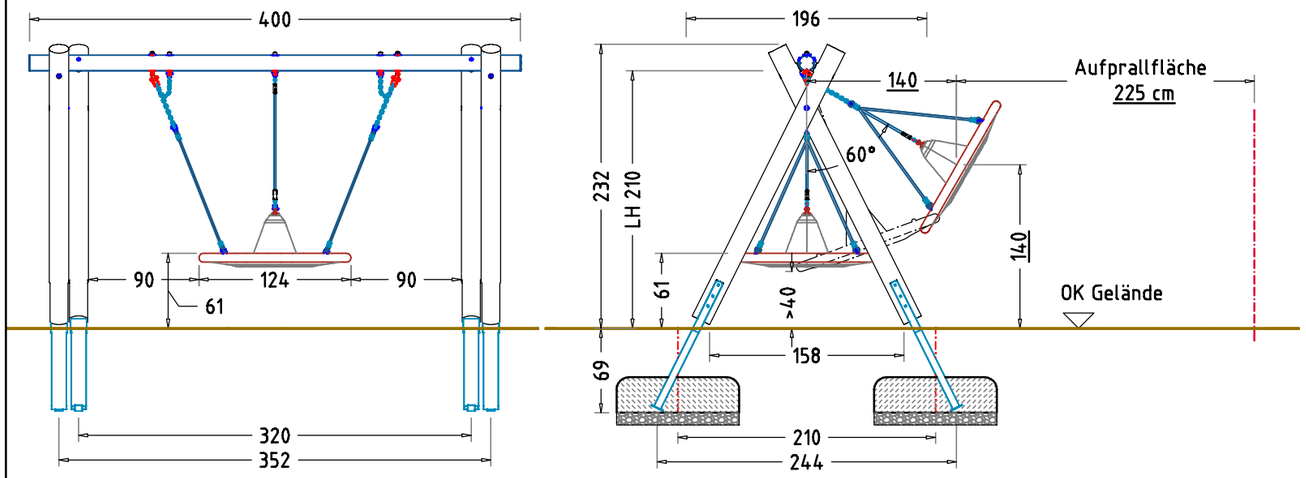

FUNDAMENTSCHNITT(E) M 1:25

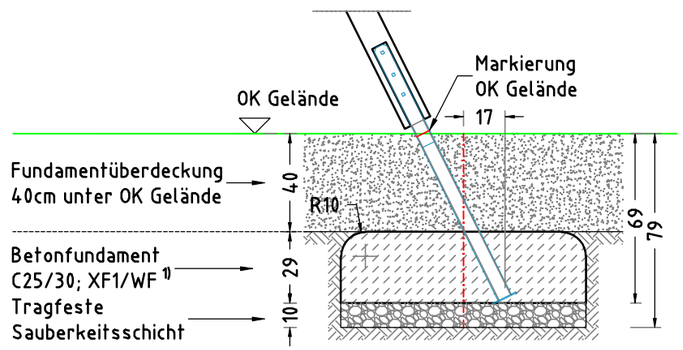

× 4 Betonfundament(e)
60 x 100 x 29 cm
– Schaukelpfosten
mit abgerundeten – R10
Fundamentkanten
Betonmenge/Fund.: 0,17 m³

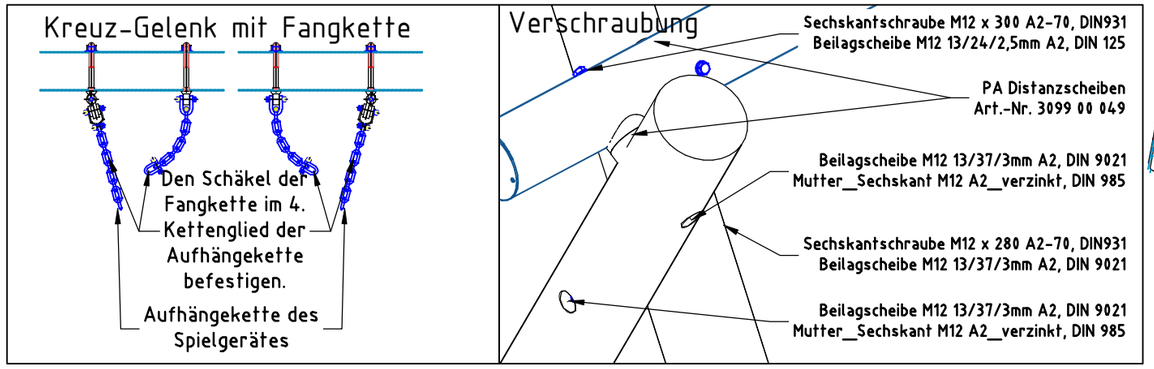

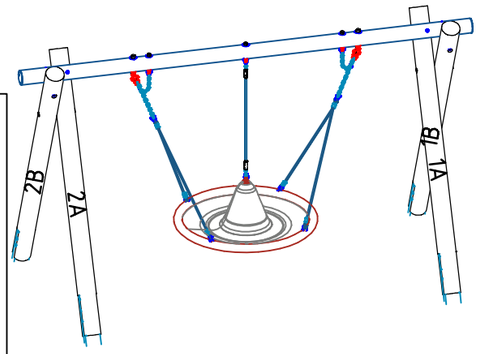

AUFPRALLFLÄCHE & FUNDAMENTPLAN M 1:50

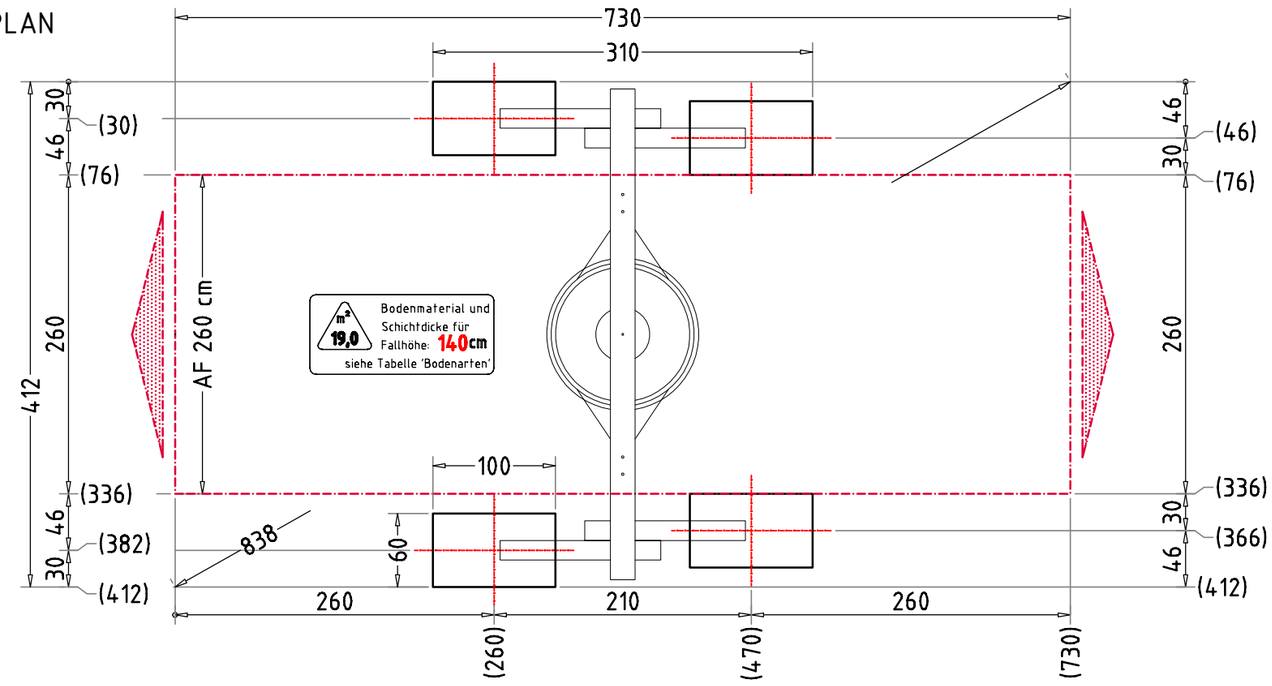

TRAGFESTE SAUBERKEITSSCHICHT

- zum Einbau des Fundaments bzw. der Bewehrung ist eine ebene, feste Unterlage mit Schichtdicke mind. 5,0 cm bis 30,0 cm aus gut verdichtetem, nicht bindigem Boden (z.B. Kies, Schotter, Magerbeton) mit ausreichender Wasserdurchlässigkeit erforderlich.
- Stau- und Sickerwasserbildung vermeiden!

1) BETONEIGENSCHAFTEN

Bei aggressiven Umgebungsbedingungen (chemischer Angriff, Meerwassernähe) kann eine höhere Expositionsklasse erforderlich sein. Die Festlegung sollte den aktuell gültigen Regelwerken für Betoneigenschaften entsprechen.

Empfohlene Bodenarten	Deutschland [m²]	Europa [m²]
Aufprallfläche	19,0	
Rasen	19,0	–
loser Fallschutz 30cm	–	19,0
loser Fallschutz 40cm	–	–
Fallschutzplatten	–	–

AUFPRALLFLÄCHE (AF)

- durch gestrichelte Linien dargestellt
- muss frei von scharfkantigen oder gefährlich vorstehenden Hindernissen sein, auf die ein Nutzer fallen und/oder sich verletzen könnte, und so eingebaut werden, dass keine Fangstellen entstehen
- Bodenmaterial und Schichtdicke gemäß Tabelle "BODENARTEN", für Geräte mit erzwungener Bewegung sind immer stoßdämpfende Böden erforderlich
- darf sich bei Geräten mit erzwungener Bewegung (Schaukeln, Rutschen, Seilbahnen, Karussells und einige Arten von Wippgeräten) NICHT mit der eines anderen Spielgerätes überschneiden
- wenn stoßdämpfende Böden erforderlich sind, dürfen unterschiedliche Untergrundarten innerhalb der AF NICHT mit Palisaden, liegenden Rundhölzern, Betonsteinen etc. voneinander abgegrenzt werden. Lassen Sie diese Bereiche fließend ineinander übergehen

GEFAHRENQUELLEN

- zum Spielen ausgewiesene Flächen sind gegenüber Gefahrenquellen (Straßen, Gleisen, Wasser, etc.) wirksam einzufrieden

HINDERNISFREIER RAUM

- bei Spielgeräten mit dynamischen Aktivitäten (Schaukeln, Rutschen, Karusselle, usw.) soll über die genormte Aufprallfläche hinaus ein hindernisfreier Raum, der keine scharfkantigen oder gefährlich vorstehenden Gegenstände enthält, vorhanden sein.

AUFSTELLUNG VON SCHAUKELN

- falls Zäune als Einfriedung verwendet werden, sollten diese in einem Abstand von mind. 150 cm von der Seitenkante des Schaukelsitzes und, entsprechend einer Risikobeurteilung, mind. 100cm vom Rand der Aufprallfläche (0,867×h2+225) in Schaukelrichtung stehen

Vogelnestschaukel Sombrero 5181

EM-I-5181-G1-Fx_Dx_KKx-Sx

x = Platzhalter, _ = "oder"

Auftraggeber:			AB/AG-Nr:
Beschreibung:			bvn: 22717
Planinhalt: Aufprallfläche, Fundamentplan, -schnitt	Format: DIN A3	Maßstab: 1:50	Maßeinheit: cm / Blatt: FP-1v1
Werkstoff/Behandlung: Pfostenschuhe P1, Querrohr FVZ		Norm: EN 1176, EN 1177	Toleranzen nach DIN: ISO-2768-c
Zeichner: Robin Ehring	Datum: 01.10.2025		
Geprüft: M. Göttsberger	Datum: 01.10.2025		
Index: 251001	Diese Zeichnung ist unser geistiges Eigentum. Sie darf ohne unsere schriftliche Einwilligung weder kopiert, verwertet, noch dritten Personen zugänglich gemacht werden.		

Spielplatzgeräte Maier
Ernst Maier Spielplatzgeräte GmbH
Wasserburger Str. 70, D-83352 Altenmarkt a. d. Alz
Tel. +49 8621 50 82-0, Fax +49 8621 50 82-11
www.spielplatzgeraete-maier.com
www.spgm-power.com
S·P·G·M POWER

S:\I\5181\Einbau\Fundamentplan\Fx_Dx_KKx-Sx\EM-I-5181-G1-Fx_Dx_KKx-Sx_FP